※正面図は本体、グリップの左側をはずしたものです。

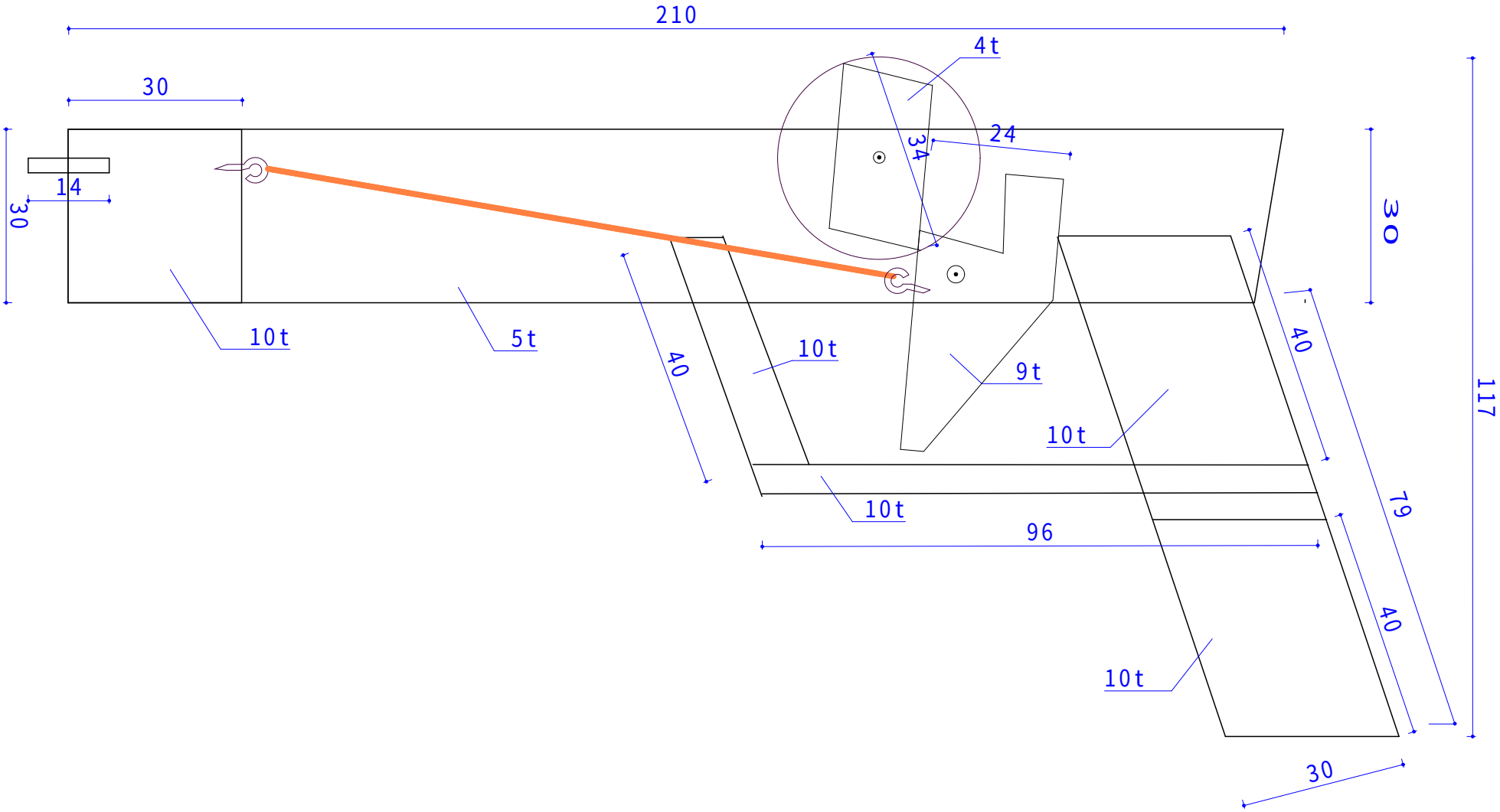

フォレスト工房	方式 瞬間開放式	使用弾 #16オーバンド 5発	銃身長 / 全長	高さ / 幅	記事 / 修正	製図 フォレスト / 参考	図番 / 作成日 100605	縮尺 1:1	型式 FAF10 連発銃	用紙 A4 / 枚数 1/1